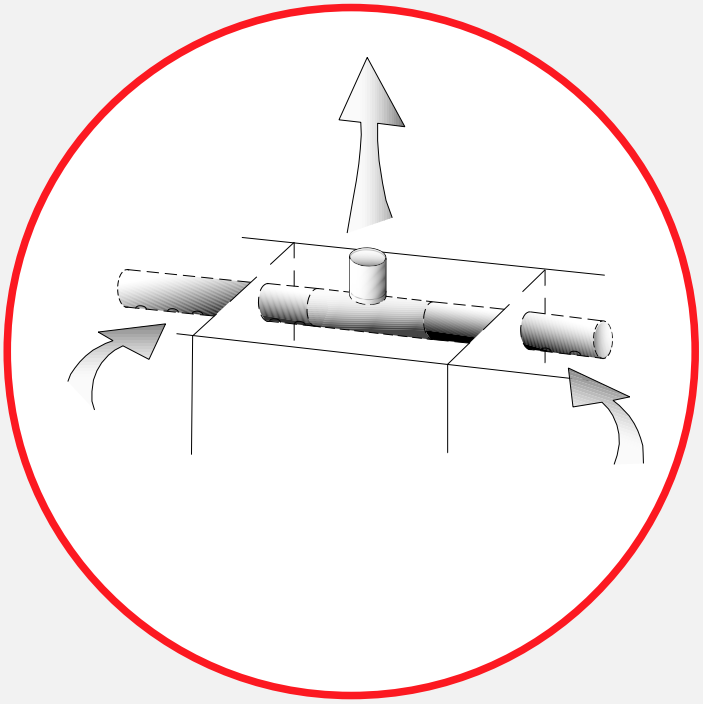

SONO KLS Ventilation

* SONO-VENT
* SONO MEK.-VENT

RITPUNKTEN 040-94 14 90

SONO - VENT

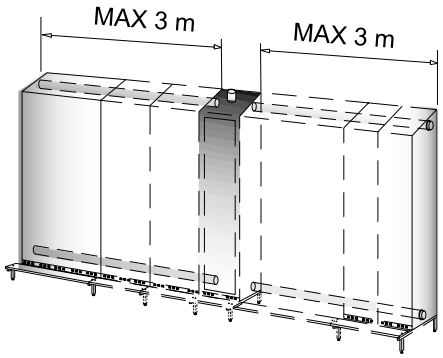

FLÄKT-FLOW-VENTILATOR

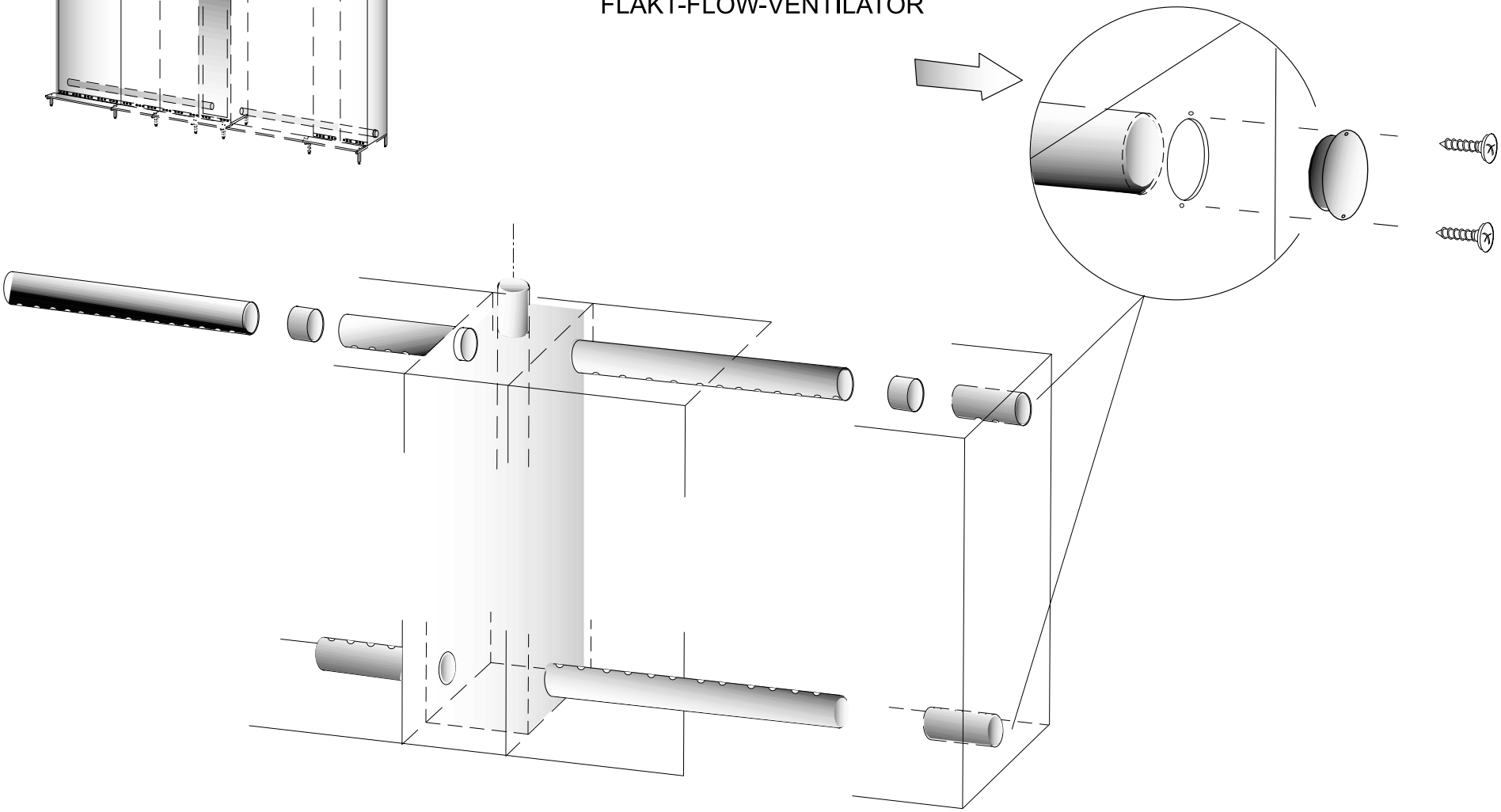

MEK. - VENT

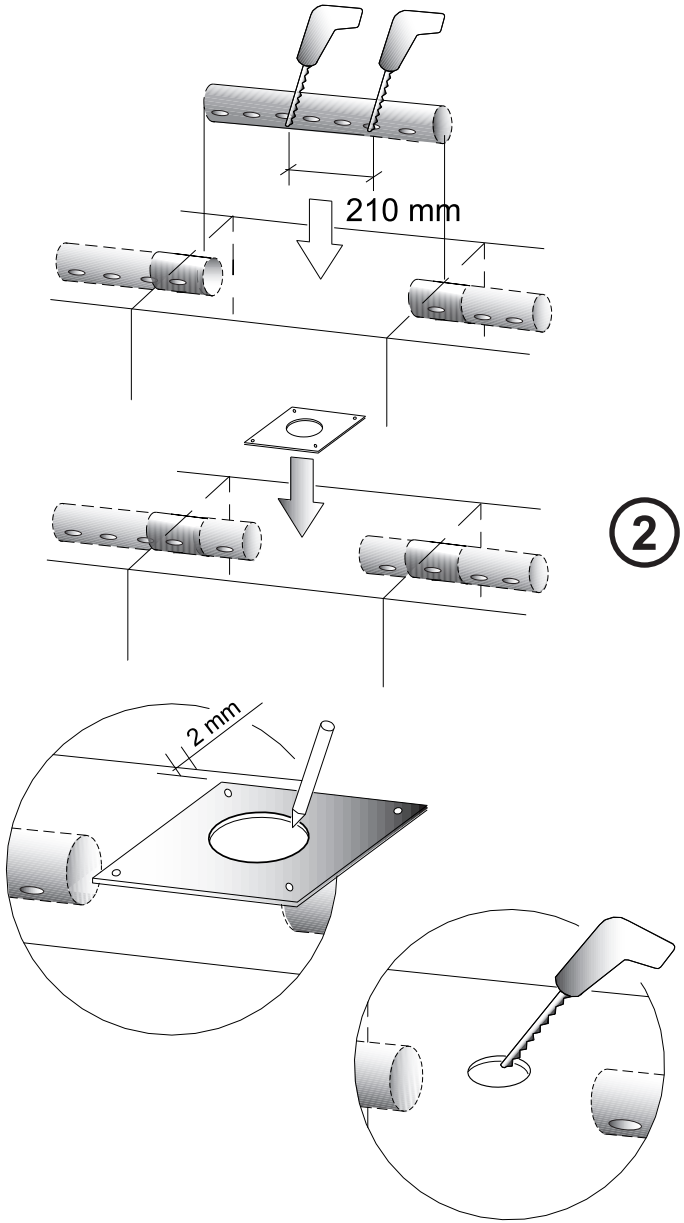

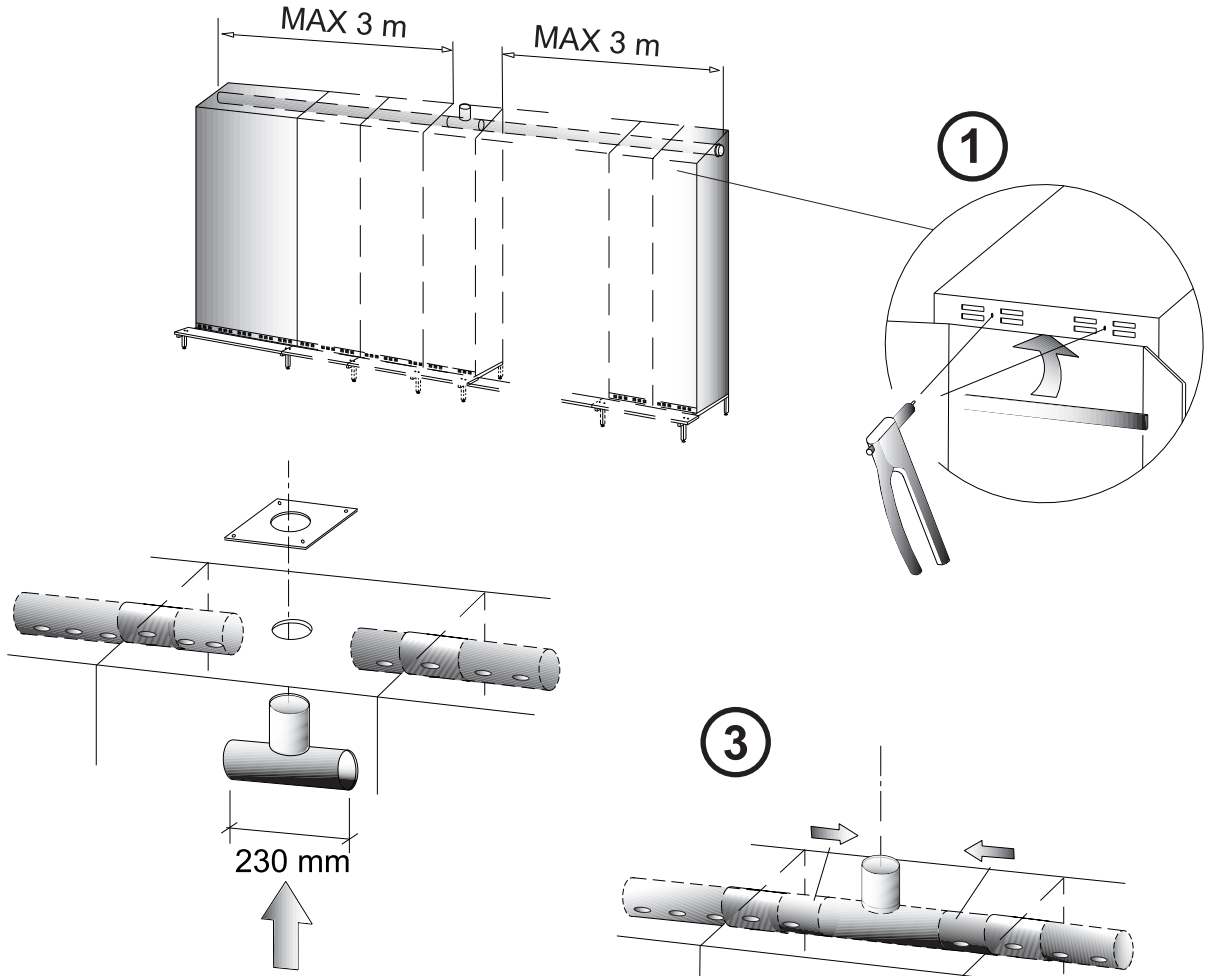

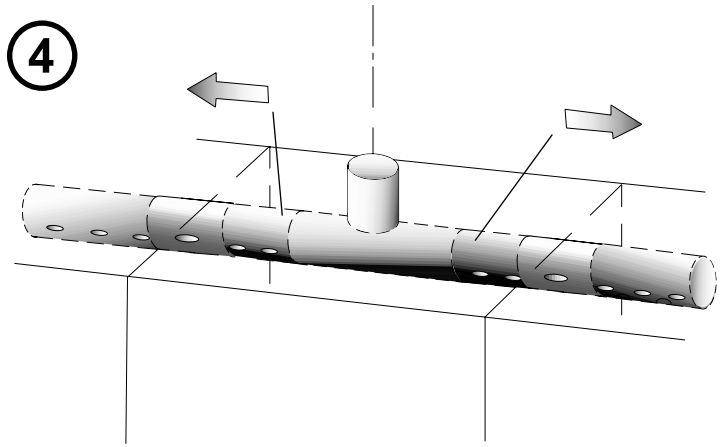
4

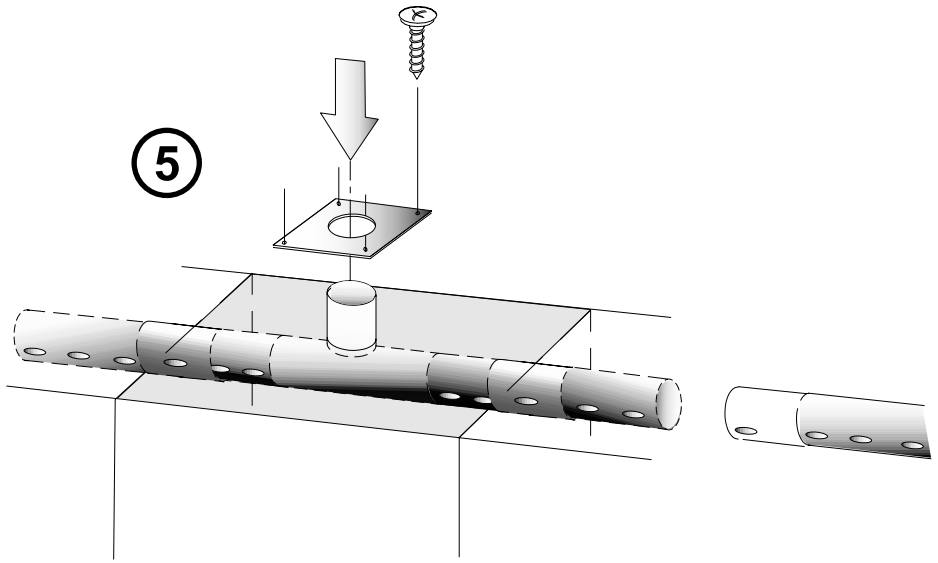
5

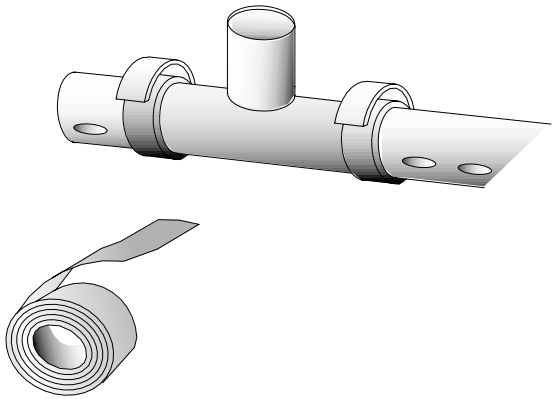

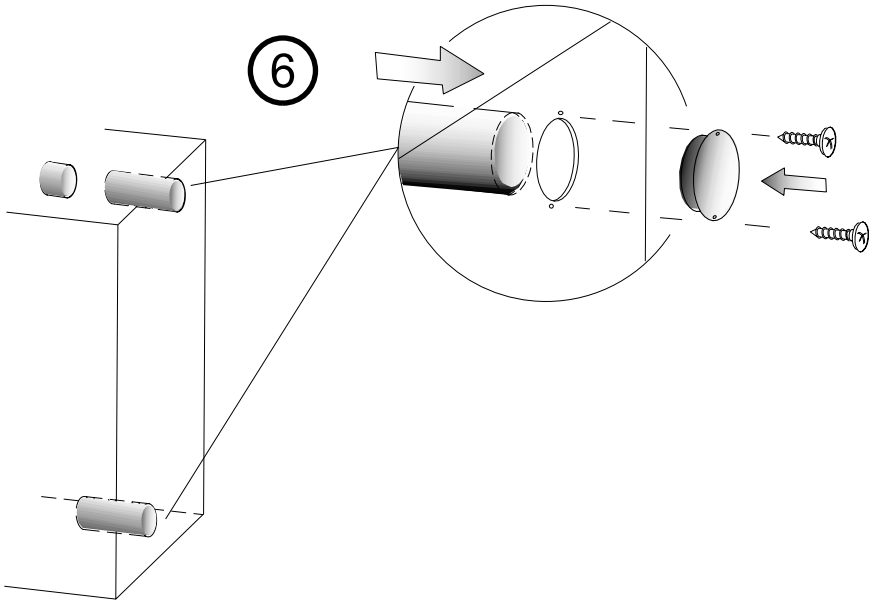
6